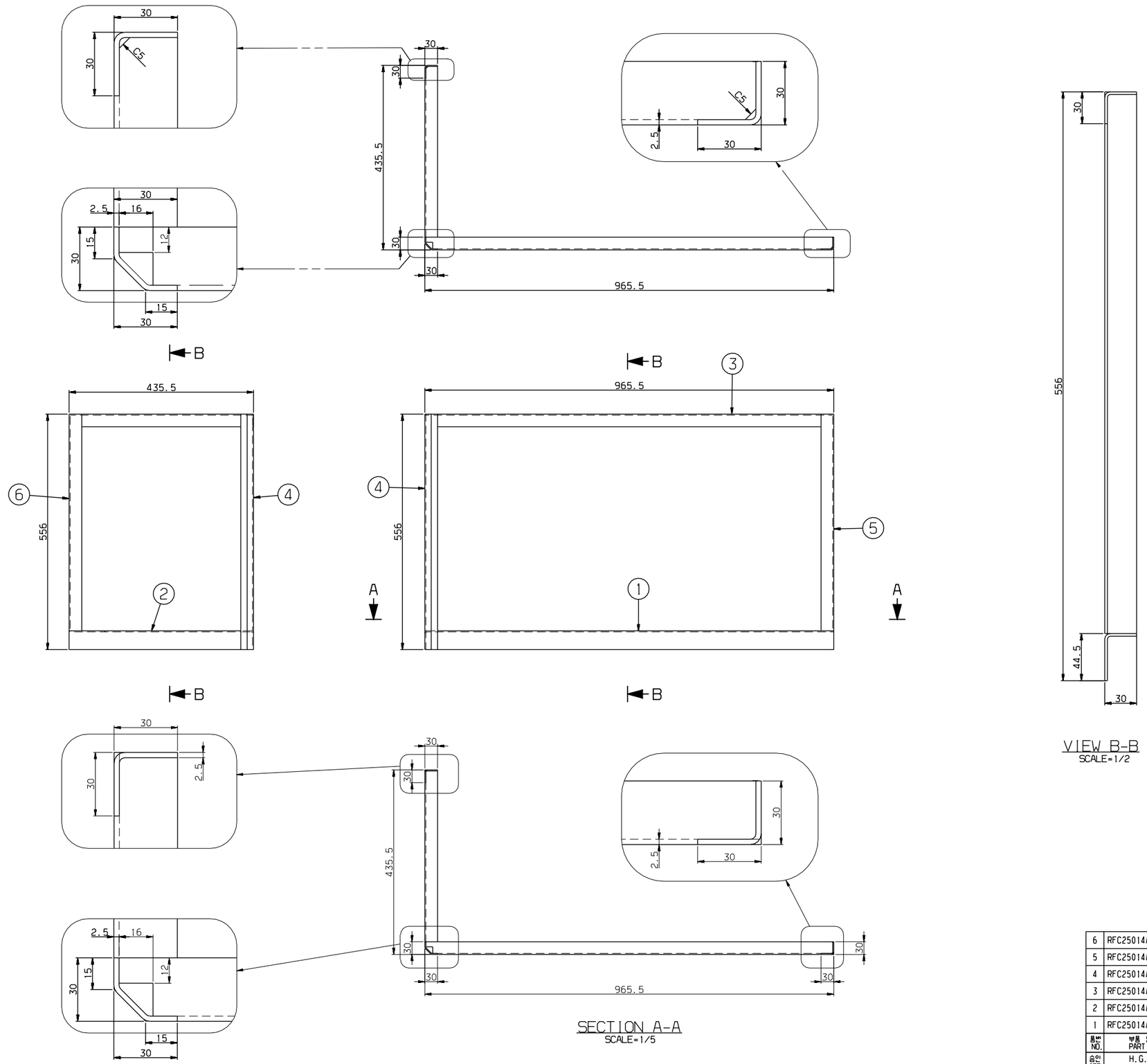

VIEW B-B
SCALE=1/2

SECTION A-A
SCALE=1/5

품번 NO.	부품 번호 PART NO.	품명 DESCRIPTION	재질 MATERIAL	수량 Q'TY	중량 W.T	비고 REMARKS
6	RFC25014AN0-006	FRAME	SUS304	1		T2.5X30X30
5	RFC25014AN0-005	FRAME	SUS304	1		T2.5X30X30
4	RFC25014AN0-004	FRAME	SUS304	1		T2.5
3	RFC25014AN0-003	FRAME	SUS304	1		T2.5X30X30
2	RFC25014AN0-002	FRAME	SUS304	1		T2.5X45X30
1	RFC25014AN0-001	FRAME	SUS304	1		T2.5X45X30

승인 APP	H.G.RYU 2008.10.10	재질 MAT'L	명칭 TITLE: FRAME, BACK WALL, LOWER LEFT
검도 CHK	H.S.KIM 2008.10.10	용융량 G.W	
설계 DGN	J.I.LEE 2008.10.10	일반공차 MC B, WD B, CT B	도면 번호 DRG. NO: RFC25014AN0 — MS — Ver. 00 — Rev. --
제도 DRG		SIZE A1	SCALE 1/5 — 매수 SHEET 1 of 1
		참고번호 REF. NO. FCP03688	HYUNDAI Rotem 현대로템주식회사

08-3D5101
FC-077
난-PRJT
참관번호
CATIA

기호 MARK	일자 DATE	변경 내역 DETAIL OF REVISION(E.C ZONE)	설변번호 E.C NO.	설계 DGN	검도 CHK	승인 APP	기호 MARK	일자 DATE	변경 내역 DETAIL OF REVISION(E.C ZONE)	설변번호 E.C NO.	설계 DGN	검도 CHK	승인 APP

본 도면은 당사 재산권에서 허가없이 무단복사/배포 금지함. PROPERTY OF ISSUING ENTITY, CANNOT BE DISTRIBUTED OR REPRODUCED WITHOUT AUTHORIZATION.